ARIA

CAMPANA DECORATIVA

EAN: 7759555000142

SENSOR DE MOVIMIENTO

ILUMINACIÓN LED

FILTRO DE CARBÓN ACTIVADO

Recomendaciones

- Limpiar la campana periódicamente.
- No cocinar con llamas altas (flamear) debajo de la campana.
- Desenchufar la campana , antes de realizar la limpieza.
- No usar esponjas o escobillas metálicas para limpiar la superficies de vidrio o acero, ya que se dañan.
- Limpiar los filtros de aluminio quincenalmente o mensualmente, depende del uso. Se recomienda renovarlos anualmente.
- Los filtros de carbón, no son reutilizables, se deben cambiar cada 4 meses o antes si la frecuencia de uso es intensiva.

Pasos Para Su Uso

- Encienda la campana y seleccione la velocidad que desee
- La campana eliminara los vapores generados por la cocción de los alimentos y retendrá la grasa.
- Se puede usar con cocinas de 4 hornillas y 60 cm de ancho como máximo.

Dibujo Técnico (mm)

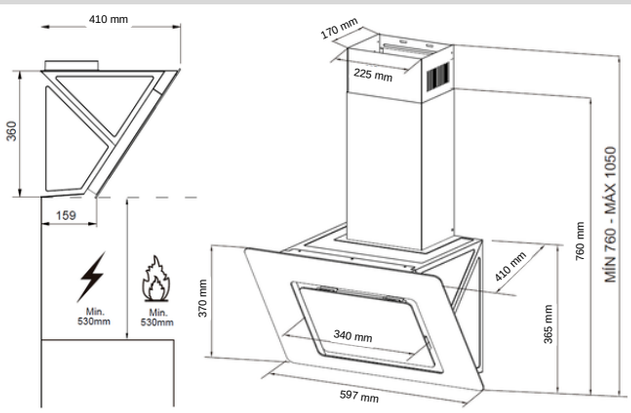

Características

- Sistema ducto y recirculante
- 1 motor de 290w
- Capacidad de absorción 800 m3/hr
- 1 Filtro de aluminio
- 2 Filtros de carbón activado
- 2 Luces led de 1.5w c/u
- Pantalla digital y Panel touch
- Chimenea regulable
- 3 Velocidades
- Sensor de movimiento
- Acabado en vidro templado negro
- Vidrio templado
- 63 dB sonido
- 220Vac, 60Hz

Dimensiones Externas

- Ancho: 59.7 cm
- Fondo: 41 cm
- Alto: 76 Hasta 105 cm

Dimensiones Externas

- Ancho: 66 cm
- Fondo: 44 cm
- Alto: 47.5 cm

Pesos

- Peso Neto: 10 Kg
- Peso Bruto: 12.5 Kg

Diagrama

1.- Chimenea en acero negro
2.- Vidrio templado
3.- Luces led
4.- Filtro de aluminio
5.- Panel touch, Pantalla digital y control de gestos

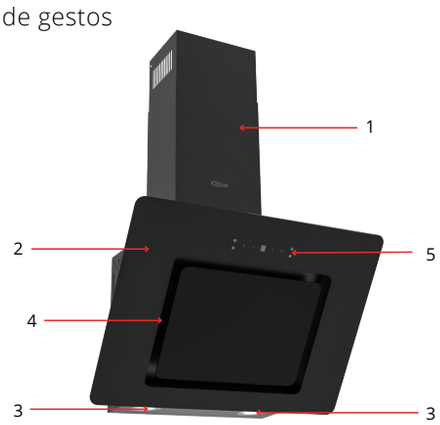

Urb. Santa Catalina - La Victoria- Lima
Calle Francisco Almenara 384

klimatic.com.pe

Ventas
(01) 319 2010
993 528 863

Servicio Técnico
319 2005 / 319 2018
319 2013 / 319 2017